ООО «Торговый Дом «Прометей»
142410, г. Ногинск, Московская область, ул. Бетонная, д.3
Контакты: (495) 979-76-05
(977) 316-7605
(903)100-34-47
ICQ: 408280786
E-mail: info@tdprometey.ru
Сайт: www.tdprometey.ru
www.zapornaya-armatura.tdprometey.ru

Каталог

Люки нержавеющие овальные

A1 Люк нержавеющий овальный 445х340 мм.

AISI 304 или 316 - внутреннее открытие - рама из нержавеющей пластины, (по запросу радиус для различных диаметров резервуаров).

Максимальное рабочее давление: 3,8 БАР

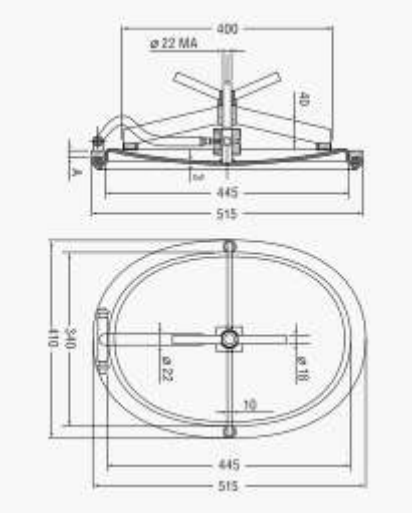

A
35* 8
35*12

А2 Люк нержавеющий овальный 440х340 мм.

AISI 304 или 316 - внутреннее открытие - рама из нержавеющей пластины 30*12 мм. (по запросу радиус для различных диаметров резервуаров). Максимальное рабочее давление: 3,2 БАР.

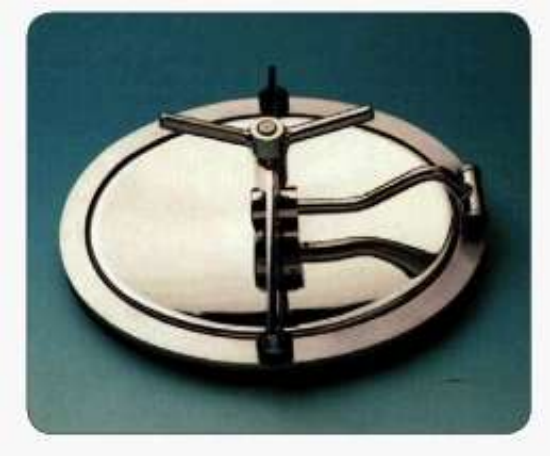

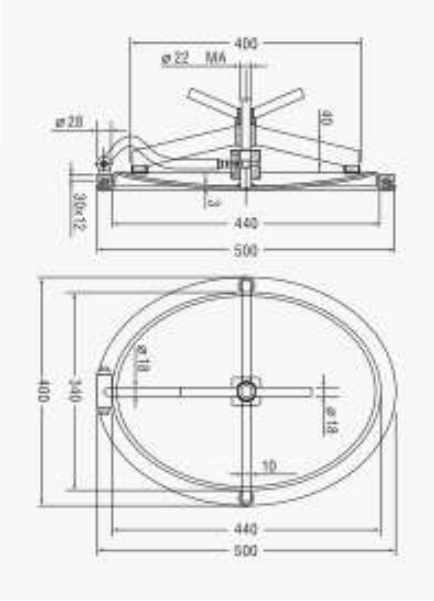

А3 Люк нержавеющий овальный 440х310 мм.

AISI 304 или 316 - внутреннее открытие - рама из нержавеющей пластины (по запросу радиус для различных диаметров резервуаров).

Максимальное рабочее давление: 3,2 БАР

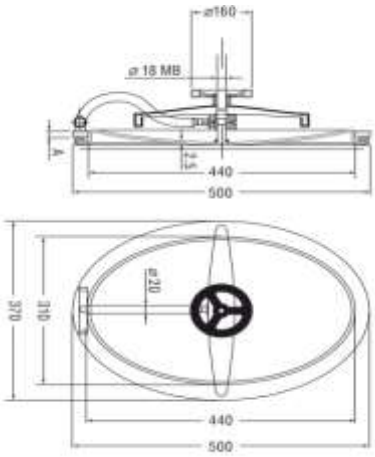

А4 Люк нержавеющий овальный 440х340мм.

AISI 304 или 316 - внутреннее открытие - рама из нержавеющей пластины 30*12, 80*3 мм. (по запросу радиус для различных диаметров резервуаров).

Максимальное рабочее давление: 3,2 БАР.

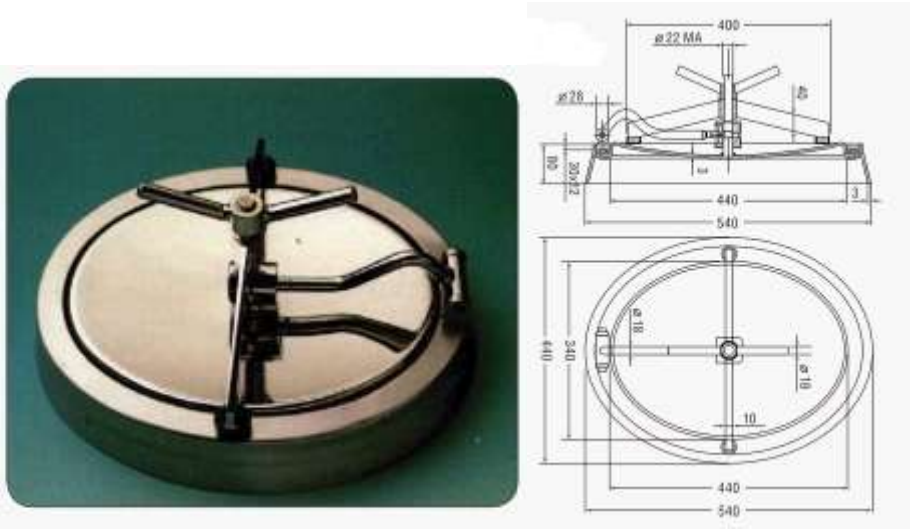

A5 Люк нержавеющий овальный 440x310 мм.

AISI 304 или 316 - внутреннее открытие - рама из нержавеющей пластины 30*12, 80*3 мм. (по запросу радиус для различных диаметров резервуаров).

Максимальное рабочее давление: 3,2 БАР.

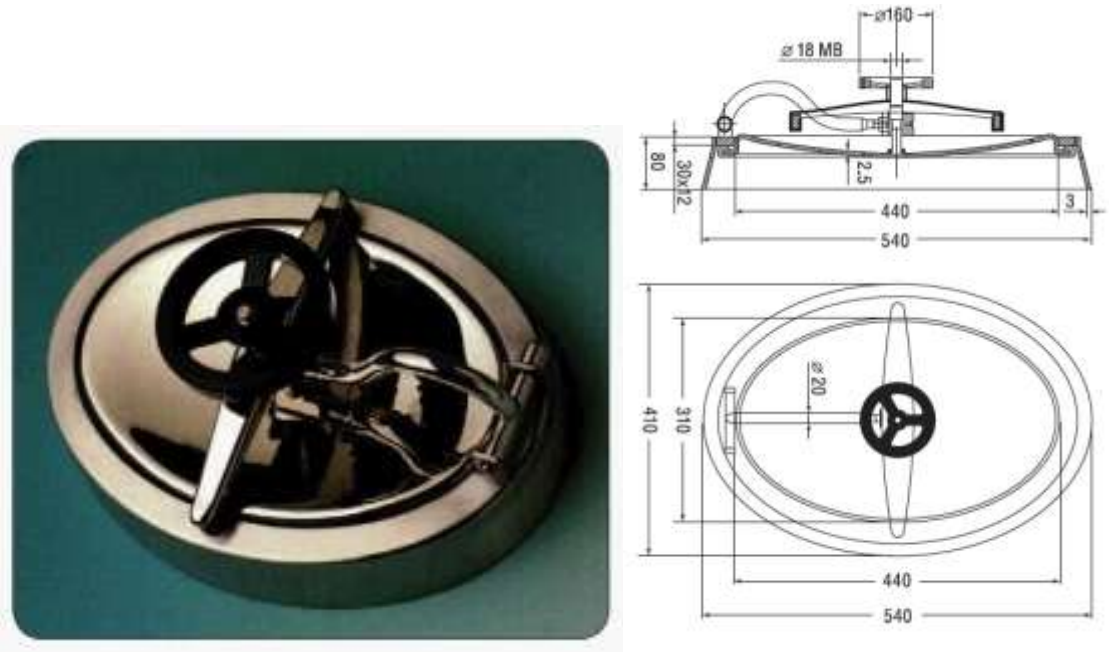

A6 Люк нержавеющий овальный 440x310 мм.

AISI 304 или 316 - внутреннее открытие - рама из нержавеющей пластины, внутреннее открытие с опорным кронштейном.

Максимальное рабочее давление: 3 БАР.

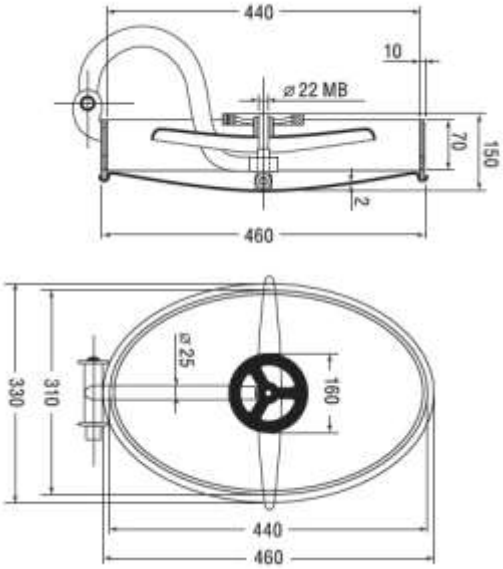

A7 Люк нержавеющий овальный 440x310 мм.

AISI 304 или 316 - внутреннее открытие - рама из нержавеющей пластины.

Максимальное рабочее давление: 3 БАР.

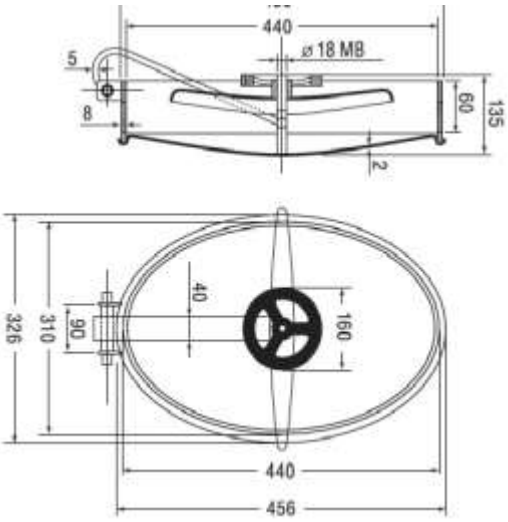

A8 Люк нержавеющий овальный 440x310 мм.

AISI 304 или 316 - внутреннее открытие - рама из нержавеющей пластины.

Максимальное рабочее давление: 3 БАР.

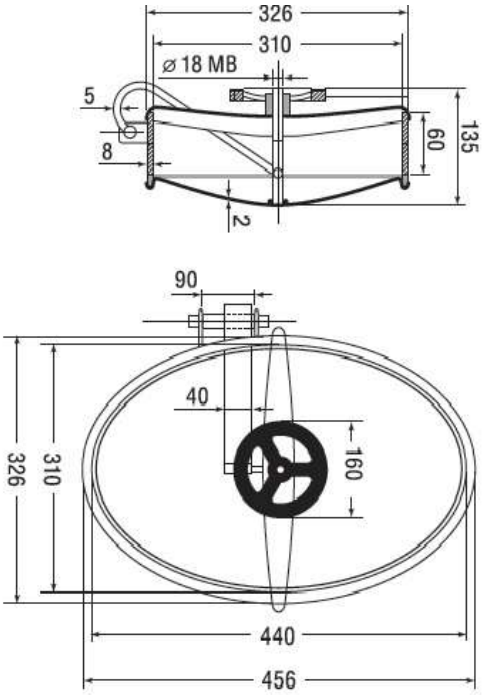

A9 Люк нержавеющий овальный 440x310 мм.

AISI 304 или 316 - внутреннее открытие - рама из нержавеющей пластины.

Максимальное рабочее давление: 3 БАР.

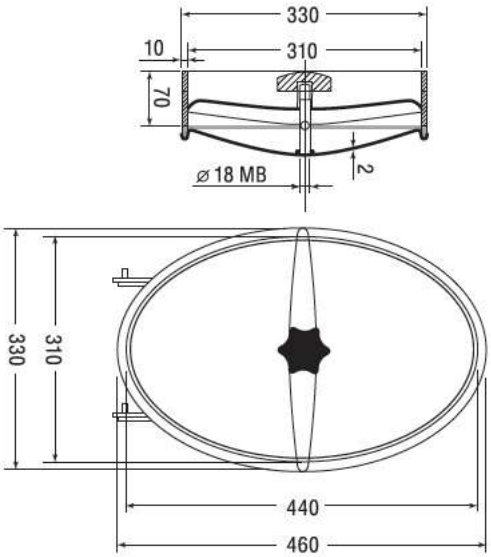

A10 Люк нержавеющий овальный 440x310 мм.

AISI 304 или 316 - внутреннее открытие - рама из нержавеющей пластины. Максимальное рабочее давление: 3 БАР.

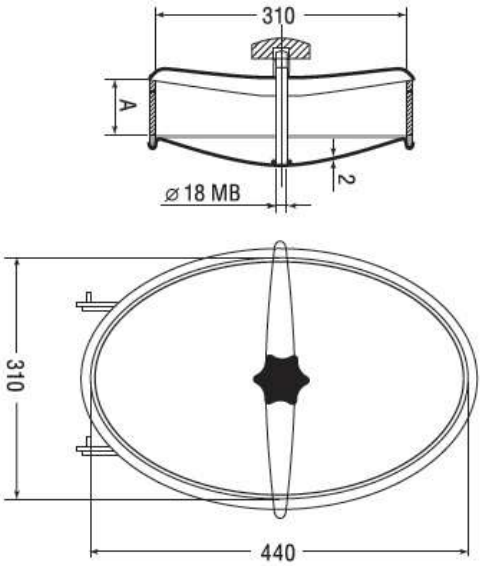

A11 Люк нержавеющий овальный 480x370 мм.

AISI 304 или 316 - внутреннее открытие с внешним опорным кронштейном. Испытания: I.S.P.E.S.L.: 3 БАР - 9 БАР - 15 БАР - T.U.V.: 9 БАР

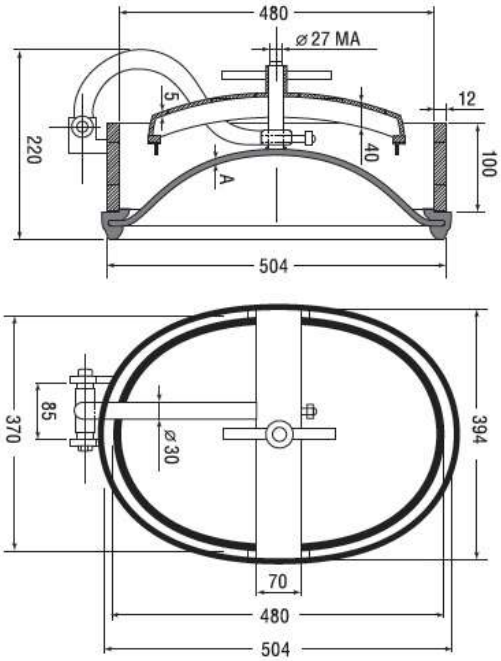

ISPESL	3 БАР	A	4 мм
ISPESL	9 БАР	A	6 мм
ISPESL	15 БАР	A	10 мм
TUV	9 БАР	A	6 мм

A12 Люк нержавеющий овальный 480x370 мм.

AISI 304 или 316 - внутреннее открытие с внешним опорным кронштейном. Испытания: I.S.P.E.S.L.: 3 БАР - 9 БАР - 15 БАР - T.U.V.: 9 БАР

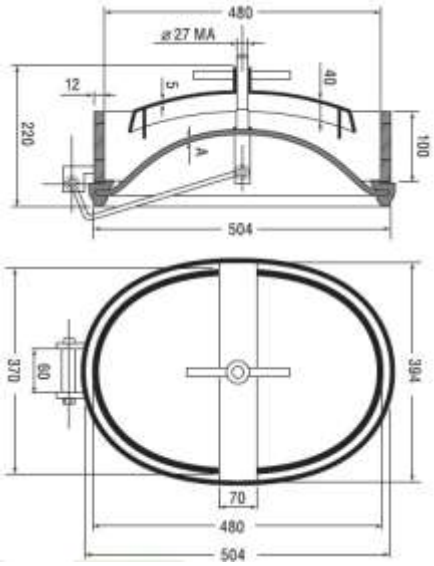

ISPESL	3 БАР	A	4 мм
ISPESL	9 БАР	A	6 мм
ISPESL	15 БАР	A	10 мм
TUV	9 БАР	A	6 мм

A13 Люк нержавеющий овальный 440x310 мм.

AISI 304 или 316 - внешнее открытие - рама из нержавеющей пластины. Максимальное рабочее давление: 0,7 БАР

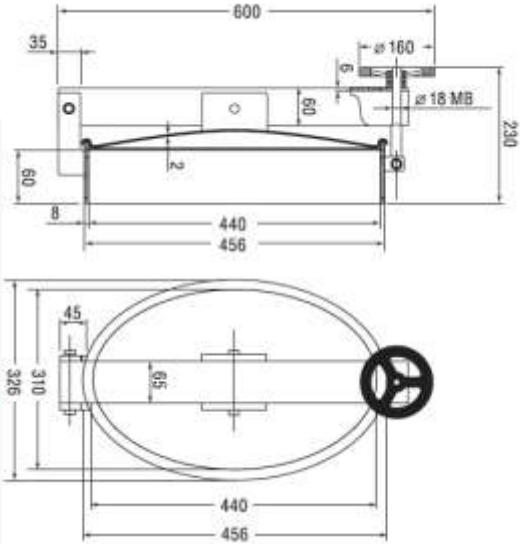

A14 Люк нержавеющий овальный 440x310 мм.

AISI 304 для цементных цистерн - внешнее открытие.

Максимальное рабочее давление: 3 БАР

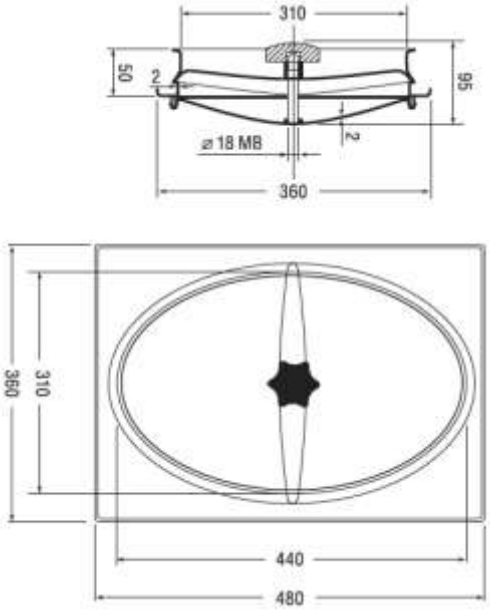

A15 Люк нержавеющий овальный 520x420 мм.

AISI 304 или 316/L - внутреннее открытие - рама из нержавеющей пластины 60*12.
Максимальное рабочее давление: 8 БАР

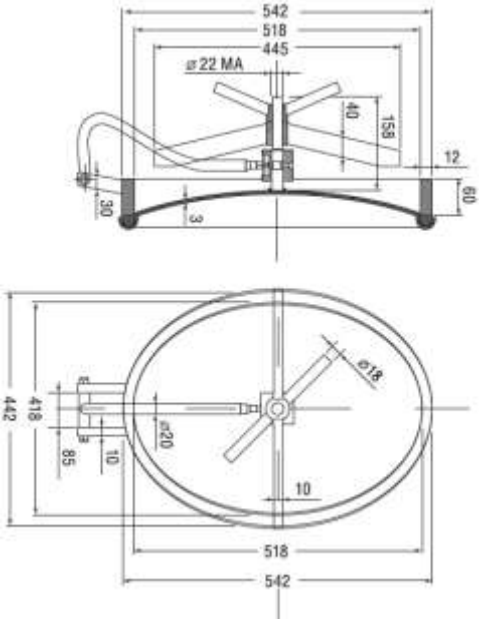

A16 Люк нержавеющий овальный 520x420 мм.

AISI 304 или 316/L - внутреннее открытие - рама из нержавеющей пластины - 100*12.
Максимальное рабочее давление: 8 БАР

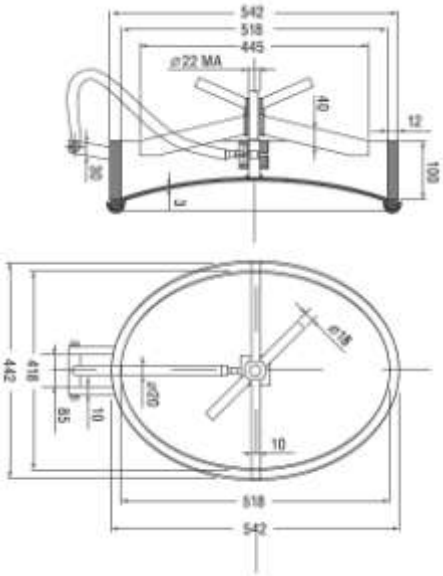

A17 Люк нержавеющий овальный 440x340 мм.

AISI 304 или 316/L - внутреннее открытие - рама из нержавеющей пластины 30*12 мм. Испытана T.U.V.

Максимальное рабочее давление: 8 БАР

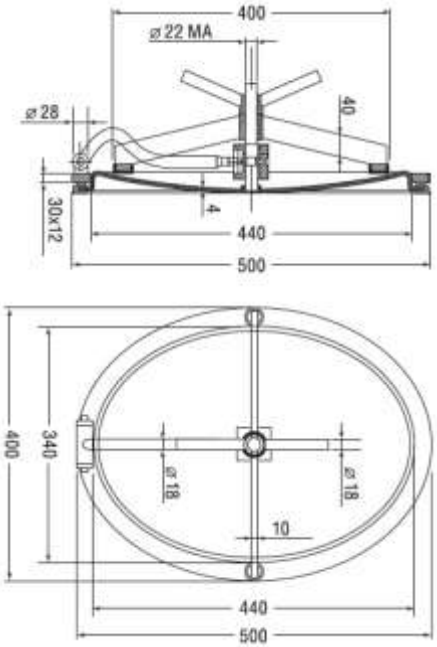

A18 Люк нержавеющий овальный 440x340 мм.

AISI 304 или 316/L - внутреннее открытие - рама из нержавеющей пластины 30*12 мм. Испытана T.U.V.

Максимальное рабочее давление: 8 БАР

Максимальная рабочая температура: +50/-10 C

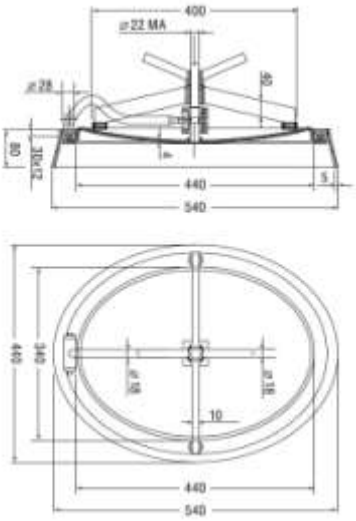

A21 Люк нержавеющий овальный 520x420 мм.

AISI 304 или 316/L - внутреннее открытие - рама из нержавеющей пластины 30*12 мм.
Максимальное рабочее давление: 6 БАР

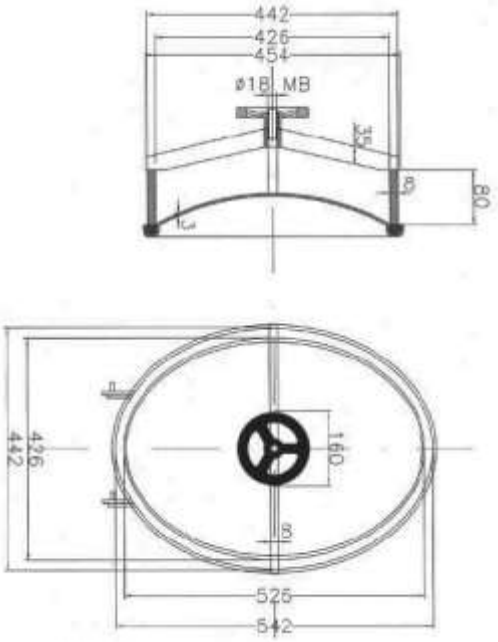

A25 Люк нержавеющий овальный 480x380 мм.

AISI 304 или 316/L - внешнее открытие - рама из нержавеющей пластины 80*8. Максимальное рабочее давление: 0,5 БАР

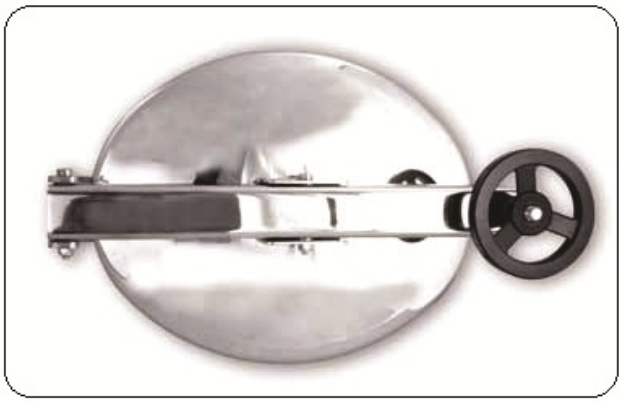

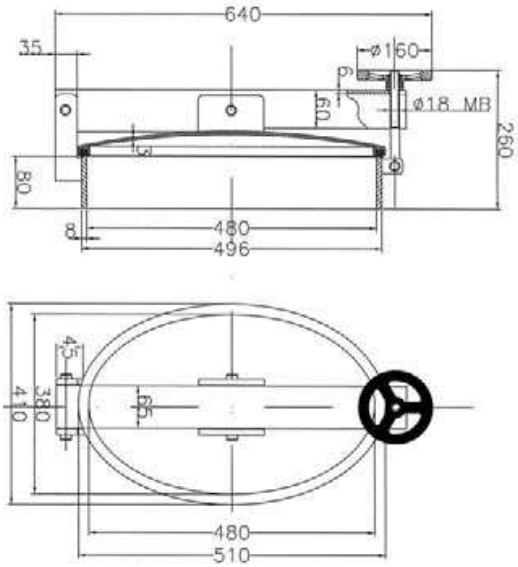

A26 Люк нержавеющий овальный 520х420 мм.

AISI 304 или 316 - внутреннее открытие - рама из нержавеющей пластины 40*10 мм.
Максимальное рабочее давление: 3 БАР

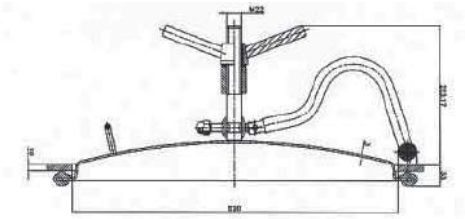

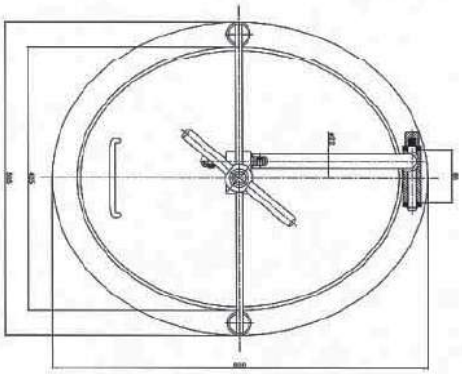

A27 Люк нержавеющий овальный 520х420 мм.

AISI 304 или 316/L - внутреннее открытие - плоская рама из нержавеющей пластины 40*10 мм, h 80*4 мм.

Максимальное рабочее давление: 3 БАР

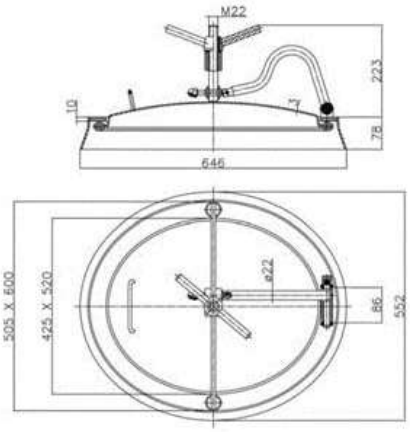

A28 Люк нержавеющий овальный 450x360 мм.

AISI 304 или 316/L - внешнее открытие - плоская рама из нержавеющей стали 100*6 мм.

Максимальное рабочее давление: -1,0/+1,0 БАР

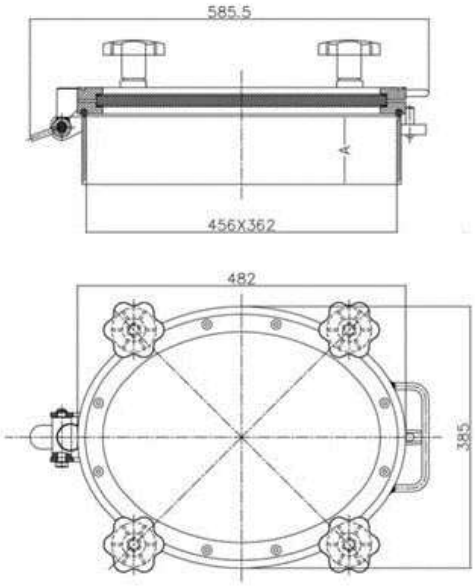

A29 Люк нержавеющий овальный 560x450 мм.

AISI 304 или 316/L - внутреннее открытие -плоская рама из нержавеющей стали.
Максимальное рабочее давление: 4 БАР

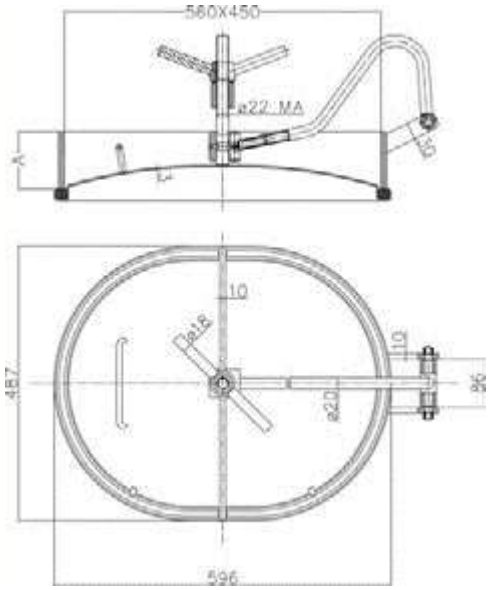

Уплотнения для люков

Сфера применения и характеристики прокладок и уплотнений из эластомера.

Торговое наименование	Техническое наименование	Сфера применения	Температура ограничения	Не рекомендуется для
NBR	сополимер бутадиена с высоким содержанием акрилонитрила	углеводы с содержанием ароматических соединений менее 45%, природный газ, воздух, воды, морская вода, спирты, двухатомные спирты.	-20°C /+100°C -4°F /+212°F	растворители, бензол, диметилбензол
ЭТИЛЕН ПРОПИЛЕН высокотемпературный (EPDM HT)	терполимер этилена и пропилена	вода, пар, морская вода, солевые растворы, абразивные материалы, фосфаты, эфиры, кетоны, пищевые щелочные соединения, жидкости и твердые вещества	-35°C /+150°C -31°F /+302°F	растворители, бензол, диметилбензол
СИЛИКОН Q	кремнийсодержащий метилвенил	напитки, пищевые продукты	-30°C /+100°C -22°F /+302°F	углеводы, растворители, пары
VITON* FPM	сополимер гексафторпропилена фтористого винилидена	углеводороды с высоким содержанием ароматических соединений, минеральные и галогенозамещенные кислоты,	-10°C /+160°C -14°F /+320°F	пары, кетоны, амины, эфиры, щелочи

		фосфорная кислота, ароматические и алифатические эфиры		
NEOPRENE* CR	полихлоропрен	масла, разбавленные минеральные кислоты,щелочи, жиры	-18°C /+90°C 0°F /+194°F	кетоны, концентрированн ые кислоты, растворители для красок
НАТУРАЛЬНЫЙ КАУЧУК (NR)	латекс (растительный)	абразивные материалы	-35°C /+65°C -31°F /+149°F	пары, углеводороды, масла
TEFLON* (P.T.F.E)	поли	корродирующие вещества, растворители	-40°C /+180°C -40°F /+356°F	абразивные материалы, газообразный фтор, щелочные металлы в расплавленном состоянии

* - торговая марка DU PONT

Вышеприведенная таблица является ориентировочной. Многие факторы влияяют на размеры коррозии (тип раствора - концентрация - температура - наличие примесей и т.п.). Окончательная оценка производится клиентом в соотвествии с областью применения оборудования и его характеристиками.